Magistrát města České Budějovice
Stavební úřad
nám. Přemysla Otakara II, č. 1, 2

Magistrát města České Budějovice
Ing. Vlastislav Eliáš
Stavební úřad
Kněžská 19
370 92 České Budějovice

Internet: http://www.c-budejovice.cz

Viz rozdělovník:
Potvrzuji převzetí souhlasu a ověřené PD.
V ČB 2.12.2010 [redacted] s.r.o.
Stříbro
②

Značka:	Vyřizuje:	Tel.:	E-mail:	Datum:
SU/10252/2010 Pt	Pitrová Markéta	38 680 4007	pitrovam@c-budejovice.cz	1.12.2010

ÚZEMNÍ SOUHLAS A SOUHLAS S PROVEDENÍM STAVBY PRO REKLAMU

Stavební úřad České Budějovice, jako stavební úřad příslušný podle § 13 odst. 1 písm. e/ zákona č. 183/2006 Sb., o územním plánování a stavebním řádu (stavební zákon), ve znění pozdějších předpisů (dále jen "stavební zákon"), posoudil podle § 96 odst. 1 a 2 a § 104 až 106 stavebního zákona oznámení o záměru umístění stavby pro reklamu sloučené s ohlášením stavby pro reklamu podle § 79 odst. 2 stavebního zákona, které dne 12.11.2010 podala společnost

4-les-advertising s.r.o., IČ: 281 25 860, Prostiboř 55, 349 01 Stříbro

(dále jen "žadatel"), a na základě tohoto posouzení vydává podle § 96 a 106 stavebního zákona

souhlas s umístěním a provedením stavby pro reklamu

Oboustranná a osvětlená stavba pro reklamu skládající se ze čtyř reklamních panelů o velikosti 5,1 x 2,4 m, ve tvaru „V“, umístěných na jedné stojině se dvěma panely nad sebou, včetně elektrické přípojky v délce cca 30 m.

Stavba dočasná s dobou trvání po dobu platnosti nájemní smlouvy.

(dále jen "stavba") umístěna po pravé straně komunikace Levobřežní ve směru do centra, cca 40 m za podchodem pod komunikací Levobřežní, České Budějovice, na pozemku parc. č. 2137/170 (ostatní plocha), 2162/36 (ostatní plocha), 2208/2 (ostatní plocha) v katastrálním území České Budějovice 2.

Druh a účel umisťované stavby pro reklamu:

- Oboustranná a osvětlená stavba pro reklamu skládající se ze čtyř reklamních panelů o velikosti 5,1 x 2,4 m, ve tvaru „V“, umístěných na jedné stojině se dvěma panely nad sebou, včetně elektrické přípojky v délce cca 30 m.

Umístění stavby pro reklamu na pozemku:

- Stavba pro reklamu bude umístěna po pravé straně komunikace Levobřežní ve směru do centra, cca 40 m za podchodem pod komunikací Levobřežní, České Budějovice, na pozemku parc. č. 2137/170 (ostatní plocha), 2162/36 (ostatní plocha), 2208/2 (ostatní plocha) v katastrálním území České Budějovice 2.

Určení prostorového řešení stavby:

- Dle přeloženého situačního výkresu v měř. 1: 1000.

Stavba obsahuje:

- Oboustrannou a osvětlenou stavbu pro reklamu skládající se ze čtyř reklamních panelů o velikosti 5,1 x 2,4 m, ve tvaru „V“, umístěných na jedné stojině se dvěma panely nad sebou, včetně elektrické přípojky v délce cca 30 m.

Záměr splňuje všechny podmínky podle § 96 odst. 1 stavebního zákona:

- je v zastavěném území nebo v zastavitelné ploše
- poměry v území se podstatně nemění
- záměr nevyžaduje nové nároky na veřejnou dopravní a technickou infrastrukturu
- závazné stanovisko dotčeného orgánu neobsahuje podmínky
- závazným stanoviskem dotčeného orgánu není vyjádřen nesouhlas
- záměr nepodléhá posouzení z hlediska vlivů na životní prostředí podle zvláštního právního předpisu

Splněna je podmínka podle § 96 odst. 2 stavebního zákona, protože záměr je:

- stavba pro reklamu podle písm. c)

Poučení:

Souhlas platí po dobu 12 měsíců; nepozbývá však platnosti, pokud v této době bude s ohlášenou stavbou započato. Lhůta začíná běžet dnem následujícím po dni, kdy byl stavebníkovi doručen souhlas.

Žadatel zajistí, aby informace o jeho záměru bezodkladně poté, co jej oznámil, byla vyvěšena na veřejně přístupném místě u stavby nebo pozemku, na nichž se má záměr uskutečnit, po dobu nejméně 30 dnů.

Stavební úřad ověří předloženou projektovou dokumentaci. Jedno její vyhotovení si ponechá, druhé zašle stavebníkovi.

Stavba bude prováděna stavebním podnikatelem, který při realizaci zabezpečí odborné vedení provádění stavby stavbyvedoucím. Nejpozději do zahájení stavby bude stavebnímu úřadu sdělen název a sídlo stavebního podnikatele, který bude stavbu provádět.

Jelikož se jedná o stavbu uvedenou v § 104 odst. 2 písm. j) stavebního zákona, lze užívat bez oznámení stavebního úřadu, resp. bez kolaudačního souhlasu.

[redacted]

MAGISTRÁT MĚSTA
ČESKÉ BUDĚJOVICE
Stavební úřad
2

Ing. Vlastislav Eliáš
vedoucí Stavebního úřadu
České Budějovice

Příloha pro stavebníka: ověřená projektová dokumentace

Obdrží:
Navrhovatel (dodejka)
4-les-advertising s.r.o., IČ: 281 25 860, Prostiboř 55, 349 01 Stříbro

na vědomí
Pronájem a využití nemovitostí Praha, spol. s r.o., IDDS: uy2va8f
Policie ČR - správa Jihočeského kraje, odd. dopravní policie, Lannova 26, 370 74 České Budějovice

dotčené orgány
Jihočeský kraj, krajský úřad, Odbor dopravy a silničního hospodářství, IDDS: kdib3rr

Kopie souhlasu s provedením ohlášené stavby Finanční úřad, F.A. Gerstnera 1/5, České Budějovice

KRAJSKÝ ÚŘAD – JIHOČESKÝ KRAJ

Odbor dopravy a silničního hospodářství

U Zimního stadionu 1952/2, 370 76 České Budějovice, tel.: 386 720 143, fax: 386 359 050
e-mail: chmel@kraj-jihocesky.cz, www.kraj-jihocesky.cz

V Českých Budějovicích dne 10.1.2007
Vyřizuje: Chmel

Věc: Stanovisko k výkladu zákona č. 13/1997 Sb., o pozemních komunikacích, v současném znění, ve věci umístění reklamních zařízení

Krajský úřad Jihočeského kraje, odbor dopravy a silničního hospodářství, sděluje k Vaší žádosti o vydání stanoviska k výkladu zákona č. 13/1997 Sb., o pozemních komunikacích, v současném znění(dále jen „silniční zákon"), ve věci umístění reklamních zařízení, následující.

Silniční zákon upravuje status reklamních zařízení pouze ve vztahu k jejich umístění a provozování v ochranném pásmu pozemních komunikací dle § 30 a následujících nebo pokud se jedná o zvláštní užívání pozemních komunikací dle § 25 silničního zákona. V případě, kdy se při umístění reklamního zařízení nejedná o zvláštní užívání, ani není reklamní zařízení umístěno v ochranném pásmu pozemních komunikací, je nutno ve věci dále postupovat dle zákona č. 183/2006 Sb., o územním plánování a stavebním řádu, v současném znění(dále jen „stavební zákon"), jelikož silniční zákon tuto problematiku neupravuje.

Obdobná situace nastává i v případě, kdy je reklamní zařízení navrženo v souvisle zastavěném území dle silničního zákona, tedy mimo ochranné pásmo pozemních komunikací. V tomto případě není vyžadován předchozí souhlas vlastníka dotčené pozemní komunikace, ani předchozí souhlas příslušného orgánu Policie České republiky. Souhlasy těchto orgánů jsou vyžadovány pouze v případě umístění reklamního zařízení v ochranném pásmu pozemních komunikací, případně v režimu jejich zvláštního užívání.

Jak z Vašeho dotazu dále vyplývá, výše uvedený výklad se dá použít na jakékoliv dálnice, silnice a místní komunikace, u kterých silniční zákon upravuje jejich zvláštní užívání nebo jejich ochranu silničním ochranným pásmem. Silniční zákon neupravuje rozdílný postup dle rozdělení pozemních komunikací.

Pokud je tedy reklamní zařízení umístěno mimo ochranné pásmo jakékoliv pozemní komunikace a nejedná se o její zvláštní užívání, není vyžadován souhlas vlastníka pozemní komunikace, Ministerstva vnitra nebo příslušného orgánu PČR a dále tato věc spadá do kompetence příslušného stavebního úřadu.

[redacted]

Obdrží:
[redacted]

KRAJSKÝ ÚŘAD
JIHOČESKÝ KRAJ
Odbor dopravy
a silničního hospodářství
U Zimního stadionu 1952/2
370 76 České Budějovice (11)

SMLOUVA O PODNÁJMU ČÁSTI POZEMKU

W&P - CB s.r.o.

jako podnájemce

a

Pronájem a využití nemovitostí Praha, spol. s r.o.

jako nájemce

TUTO PODNÁJEMNÍ SMLOUVU uzavřely níže uvedeného dne tyto smluvní strany:

W&P – CB s.r.o., sídlem **Neplachova 2297/1, 370 04 České Budějovice**, zapsaná v OR Krajským soudem v Českých Budějovicích, oddíl C, vložka 17115

Jednající: Rudolfem Bílým– jednatelem společnosti

IČ.: 28097874 DIČ: CZ 28097874

Bankovní spojení: ČSOB a.s., pobočka České Budějovice

č.ú.: [redacted]

Telefon: [redacted]

dále jen **(W&P - CB)**

a

Pronájem a využití nemovitostí Praha, spol. s r.o., sídlem **Praha 1, Palác Myslbek, Ovocný Trh 8/1096, PSČ 110 00**

Jednající: Ing.Jiřím Máchou – jednatelem společnosti, v plné moci

IČ: 44053762 DIČ: CZ44053762

Bankovní spojení: UniCredit Bank Czech Republic, a.s.č.ú.: [redacted]

dále jen **(PRONAJÍMATEL)**

1. ÚVODNÍ USTANOVENÍ

PRONAJÍMATEL prohlašuje, že je oprávněn podnajmout pozemky parc.č. 2137/170, 2162/36 a 2208/2 zapsané na listu vlastnictví LV č. 8597, katastrální území České Budějovice 2, a to katastrálním úřadem pro Jihočeský kraj, katastrálním pracovištěm České Budějovice (dále jen „pozemek"), a to na základě pověření vydaného výlučným vlastníkem pozemku společností IMMORENT INPROX Budweis s.r.o.
PRONAJÍMATEL společně s W&P - CB prohlašují, že jim není známa žádná okolnost, která by bránila uzavření této smlouvy.

2. PŘEDMĚT SMLOUVY A ÚČEL PODNÁJMU

Předmětem této smlouvy je podnájem (dále jen „nájem") části pozemku dle zákresu, který tvoří přílohu této smlouvy, W&P - CB, a to za účelem instalace a provozování osvětleného reklamního zařízení za podmínek uvedených dále.

Podnajatá plocha(základ reklamního zařízení, včetně vzdušného přesahu reklamních ploch) dle zákresu do katastrální mapy odsouhlaseného oběma smluvními stranami bude společností W&P - CB užívána za účelem instalace a provozování osvětleného reklamního zařízení na pozemku parc.č. 2208/2 (s možným přesahem reklamních ploch nad pozemky 2137/170 a 2162/36), vše k.ú. České Budějovice 2, včetně elektropřípojky dle odsouhlasené trasy na pozemcích v dispozici PRONAJÍMATELE (dále jen „pronajatá plocha nebo předmět nájmu"). Na pronajaté ploše může být instalováno pouze jedno reklamní zařízení, a to o rozměru výlepových ploch:

- 2 ks výlepových ploch **9,6 x 3,6 m**, ve tvaru „V", umístěné na jedné stojině s maximální výškou 11 m (dále jen „**verze 1**")

nebo

- 4 ks výlepových ploch **5,1 x 2,4 m**, ve tvaru „V", umístěné na jedné stojině, po dvou panelech nad sebou s maximální výškou 11 m (dále jen „**verze 2**")

Pro vyloučení pochybností se uvádí, že společnost W&P - CB bude pronajatou plochu a reklamní zařízení užívat za účelem umístění reklamy zákazníků společnosti W&P - CB (společnost je oprávněna brát a užívat užitky z této činnosti a instalované reklamní zařízení bude vlastnictvím společnosti W&P - CB).

3. POVINNOSTI PRONAJÍMATELE

3.1. Zajistit přístup k pronajaté ploše a její nerušené užívání v souladu s touto smlouvou.

3.2. Nepoškodit, neodstranit, ani nezahradit reklamní zařízení umístěné na pronajaté ploše po dobu účinnosti této smlouvy a umožnit jeho údržbu tak, aby byla jeho instalace bezpečná a prezentovaná reklama dobře viditelná.

3.3. Informovat W&P – CB o majetkových změnách, případně nařízeních státních orgánů týkajících se pronajaté plochy.

3.4. Neuzavřít se třetí osobou nájemní smlouvu se stejným nebo podobným předmětem smlouvy jako je uvedeno v článku II této smlouvy ani neumožnit instalovat stejná nebo podobná reklamní zařízení ve vzdáleností 100 m od reklamních zařízení W&P - CB všemi směry. Tato povinnost platí i na sousedící pozemky, je-li PRONAJÍMATEL jejich vlastníkem, popřípadě má-li k těmto pozemkům dispoziční práva.

3.5. Zaplatit W&P - CB smluvní pokutu ve výši ročního nájemného touto smlouvou sjednaného za porušení povinností vyplývající z ustanovení článku 3. odst. 3.4 této smlouvy, a to do čtrnácti kalendářních dnů ode dne jejího písemného uplatnění nájemcem, nedohodnou-li se smluvní strany jinak. Zaplacením této smluvní pokuty není dotčeno právo W&P - CB na náhradu škody.

4. POVINNOSTI W&P - CB

4.1. *Zajistit veškerá úřední povolení orgánů státní správy, které mají dle příslušných* předpisů oprávnění vyjadřovat se k instalaci a provozování reklamních zařízení na území ČR, a to vše na vlastní náklady.

4.2. Oznámit PRONAJÍMATELI minimálně 20 dnů předem provádění rozsáhlejších (generálních) oprav nebo údržby reklamního zařízení a sdělit, zda si takovéto práce vyžádají zásah do pozemku či nikoli. V případě zásahu do pozemku je nájemce povinen uvést pozemek na své náklady vždy do původního stavu.

4.3. Provádět na pronajaté ploše pouze takovou činnost, která je v souladu s účelem této smlouvy a zdržet se provádění takových stavebních prací, které jsou nad rámec stavebních prací nezbytných k instalaci a provozování reklamního zařízení.

4.4. Prezentovat své klienty pouze reklamou, která je v souladu s příslušnými předpisy platnými pro provozování velkoplošné reklamy na území České republiky.

4.5. Hradit řádně a včas nájemné a veškeré platby touto smlouvou sjednané.

4.6. Reklamní zařízení včetně elektropřípojky instaluje W&P - CB na vlastní náklady. Náklady na provoz zařízení budou plně hrazeny W&P – CB.

4.7. Na reklamním zařízení nebude ze strany W&P - CB prezentována taková reklama, která by prezentovala společnost, jež je přímou konkurencí společnosti Baumax ČR s.r.o., IČ: 18631991 (jedná se o prezentaci prodeje zboží pro zahradu, stavbu, nářadí a bydlení – DIY sortiment). Za přímého konkurenta jsou považovány zejména společnosti OBI, Bauhaus, Hornbach, Mountfield, Platforma aj.

5. DALŠÍ UJEDNÁNÍ

5.1. Modernizaci nebo rozšíření instalovaného reklamního zařízení lze provádět pouze na základě předchozího písemného souhlasu PRONAJÍMATELE. Předchozí písemný souhlas PRONAJÍMATELE je nutný pro všechny stavební práce, které by W&P - CB hodlal provádět v souladu s výstavbou nebo úpravou reklamního zařízení, přičemž jejich popis je přílohou této smlouvy.

6. NÁJEMNÉ A DALŠÍ PLATBY

6.1. W&P - CB zaplatí PRONAJÍMATELI nájemné stanovené dohodou (zák.č. 526/1999 sb.), a to následovně:

Verze 1 - **za období od účinnosti této smlouvy do 30.4.2015 každý rok nájem ve výši Kč** bez DPH (tj. slovy orun českých), **za období od 1.5.2015 do 30.4. 2020 každý rok nájem ve výši Kč** bez DPH (tj. slovy runčeských).

Verze 2 - **za období od účinnosti této smlouvy do 30.4.2020 každý rok nájem ve výši** . ɔez DPH (tj. slovy eských).

Smluvní strany se po vzájemném projednání dohodly, že nájemné bude placeno na základě následujících platebních podmínek:

W&P - CB zaplatí PRONAJÍMATELI nájemné na výše uvedený bankovní účet v pololetních časových obdobích, **a to vždy k 30. dni prvního měsíce příslušného kalendářního pololetí,** dle ve skutečnosti umístěného reklamního zařízení.

Smluvní strany se dohodli, že celková výše každé pololetní splátky u Verze 1 bude činit bez DPH (tj. slovy ých) za období od účinnosti této smlouvy do 30.4.2015 a č bez DPH (tj. slovy ských) za období od 1.1.2016 do 31.12.2020, u Verze 2 bude celková výše každé pololetní splátky činit č bez DPH (tj. slovy ch) za období od účinnosti této smlouvy do 30.4.2020.

Smluvní strany se rovněž dohodly, že v prvním roce platnosti této smlouvy začne být **nájemné hrazeno od instalace** reklamního zařízení. Nájemce je povinen instalovat reklamní zařízení nejpozději do **31.10.2010**. Po uplynutí této lhůty je nájemce povinen hradit nájemné od prvního dne následujícího po uplynutí lhůty pro instalaci bez ohledu na to, zda reklamní zařízení bylo instalováno či nikoli.
První splátka nájemného za období od instalace prvního reklamního zařízení do konce příslušného pololetí je v plném rozsahu splatná nejpozději do 30 dnů od data instalace prvního reklamního zařízení.

6.2. Nájemné neobsahuje spotřebovanou elektrickou energii. Spotřebovanou elektrickou energii hradí W&P – CB PRONAJÍMATELI na základě vyúčtování skutečného stavu, které PRONAJÍMATEL předloží W&P - CB vždy nejméně 1x ročně, a to do 15-ti dnů ode dne předložení. Elektřina bude vyúčtována ve stejné výši, jakou PRONAJÍMATEL zaplatil příslušnému dodavateli elektrické energie. W&P - CB v rámci výstavby přípojky el.energie instaluje na své náklady ke svému reklamnímu zařízení měření spotřeby el. energie a to nejpozději do instalace reklamního zařízení.

7. TRVÁNÍ SMLOUVY

7.1. Tato smlouva nabývá platnosti a účinnosti dnem podpisu poslední ze smluvních stran a uzavírá se na **dobu určitou do 30.4.2020.**

7.2. Tato smlouva se po skončení doby platnosti automaticky prodlužuje vždy o další tři roky, pokud **kterákoliv ze smluvních** stran, alespoň dva kalendářní měsíce před uplynutím doby nájmu, nebo prodloužené doby nájmu podle této smlouvy, písemně neoznámí straně druhé, že nesouhlasí s prodloužením smluvního vztahu touto smlouvou založeného. Hmotně právní účinky tohoto oznámení nastávají dnem jeho doručení druhé smluvní straně.

7.3. Tuto smlouvu lze vypovědět, jestliže:

a) W&P - CB opakovaně i přes písemné upozornění poruší některé ustanovení této smlouvy, a nápravu nesjedná ani v poskytnuté přiměřené lhůtě, ne kratší jak pět kalendářních dnů. Výpovědní lhůta činí jeden měsíc, pokud se smluvní strany nedohodnou písemně jinak. Výpovědní lhůta počíná běžet prvním dnem následujícím po doručení písemné výpovědi.
b) Nesplní-li PRONAJÍMATEL své povinnosti podle článku III. této smlouvy, pokud se smluvní strany nedohodnou písemně jinak. Výpovědní lhůta činí jeden měsíc a počíná běžet následujícím dnem po doručení písemné výpovědi.
c) Pronajímatel je oprávněn v případě prodeje pozemku nebo stavebních úprav či stavebních prací na pozemku vypovědět tuto smlouvu. Výpovědní lhůta počíná běžet prvním dnem následujícím po doručení písemné výpovědi. V případě výpovědi z důvodu prodeje pozemku, stavebních úprav či stavebních prací na pozemku, během prvních 5-ti let trvání nájemní smlouvy bude W&P - CB uhrazena PRONAJÍMATELEM adekvátní část prokazatelně vynaložených nákladů na výstavbu reklamního poutače. Smluvní strany se dohodly, že adekvátní část nákladů se stanoví jako pořizovací cena vynaložená na instalaci reklamního poutače snížená o 20% za každý započatý rok trvání nájemní smlouvy. Tato část nákladů je splatná ve lhůtě 30-ti dnů ode dne jejich uplatnění a prokázání jejich výše ze strany W&P - CB, na bankovní účet uvedený W&P - CB.

7.4. Tato smlouva může být písemně ukončena odstoupením od smlouvy:

a) V případě nastanou-li okolnosti neovlivnitelné žádnou ze smluvních stran a jestliže tyto okolnosti učiní plnění předmětu smlouvy nemožným. Těmito neovlivnitelnými skutečnostmi se pro účely této smlouvy rozumí události, jež mají vliv na nemožnost plnění povinností podle této smlouvy, a které se vymykají kontrole smluvních stran nebo které brání z jiných důvodů provozování reklamy.
b) V případě, že W&P - CB obdrží zamítavá stanoviska orgánů státní správy, které mají dle příslušných předpisů oprávnění vyjadřovat se k instalaci a provozování reklamních zařízení na území ČR a předloží je PRONAJÍMATELI.
c) Poruší-li W&P - CB některé ustanovení této smlouvy podstatným a zvlášť hrubým způsobem a nápravu nesjedná ani ve lhůtě stanovené Pronajímatelem v písemné výzvě ke sjednání nápravy v maximální délce 5 dnů ode dne doručení výzvy, nájem skončí dnem doručení písemného odstoupení pronajímatele nájemci a W&P - CB je povinen odstranit reklamní zařízení nejpozději do 14 dnů od tohoto data, případně neinstaluje-li W&P - CB reklamní zařízení ve lhůtě nejpozději do 31.10.2010 nebo pokud v této lhůtě nezapočne s platbou nájemného v souladu s odstavcem 6.1. této Smlouvy.
d) V případě, že W&P - CB bude 30 dnů po splatnosti půlročního nájemného.

Ve všech shora uvedených případech končí platnost a účinnost této smlouvy ke dni doručení písemného odstoupení druhé smluvní straně.

8. SPOLEČNÁ USTANOVENÍ

V případě ukončení nájemní smlouvy je W&P - CB povinen odstranit reklamní zařízení nejpozději do 14 dnů od data ukončení nájemní smlouvy.

9. ODDĚLITELNOST USTANOVENÍ

Pokud se kterékoli ustanovení této smlouvy (což zahrnuje kterýkoli článek, odstavec, jednotlivou větu nebo i jednotlivé slovo) stane nebo bude shledáno neplatným nebo nevymahatelným, nebude tím dotčena platnost a vymahatelnost ostatních ustanovení této smlouvy.

10. ZÁVĚREČNÁ USTANOVENÍ

10.1. Náklady

Není-li v této smlouvě výslovně stanoveno něco jiného, nese každá strana veškeré náklady, které vynaložila a vynaloží v souvislosti s uzavřením a plněním této smlouvy.

10.2. Důvěrnost

Obsah této smlouvy je důvěrný a žádná strana jej nesdělí ani nezpřístupní žádné třetí osobě bez předchozího písemného souhlasu druhé strany. To neplatí pro případy, kdy strana je povinna obsah smlouvy sdělit nebo zpřístupnit ze zákona, na základě rozhodnutí státního orgánu, a dále ve vztahu k odborným poradcům stran, pokud jsou vázáni povinností důvěrnosti nejméně v rozsahu tohoto článku.

10.3. Postoupení

W&P - CB je oprávněn podnajmout nebo přenechat(postoupit) předmět nájmu třetí osobě, a to pouze za stejným účelem, vždy však pouze po předchozím písemném souhlasu pronajímatele.

10.4. Zákaz započtení

Pohledávky stran podle této smlouvy je možno započíst pouze písemnou dohodou.

10.5. Úplná smlouva

Tato smlouva představuje úplné ujednání mezi stranami ve vztahu k jejímu předmětu a nahrazuje veškeré předcházející dohody a ujednání mezi stranami, ať již písemné, ústní či jiné, vztahující se k jejímu předmětu. Každá strana prohlašuje, že při uzavírání této smlouvy nespoléhá na žádná prohlášení ani ujištění, kromě těch prohlášení a ujištění, která jsou výslovně obsažena v této smlouvě.

10.6. Změny smlouvy

Tuto smlouvu lze měnit pouze písemnými dodatky, podepsanými oběma stranami. Totéž platí o vzdání se práv z této smlouvy.

10.7. Stejnopisy

Tato smlouva byla vyhotovena ve dvou stejnopisech, přičemž každá smluvní strana si ponechá jeden stejnopis.

NA DŮKAZ SVÉHO SOUHLASU S OBSAHEM TÉTO SMLOUVY STRANY V DEN UVEDENÝ NÍŽE PŘIPOJILY SVÉ PODPISY.

V Praze dne 27.5.2010

W&P

W&P-CB, s.r.o.
Nejlachova 2297/1, 370 04 Č. Budějovice
IČ: 26097874, DIČ: CZ26097874

[redacted]

.....

W&P - CB

[redacted]

PRONAJÍMATEL

P.V.N., Praha, spol. s r.o.
Ovocný trh 8/1096, 110 00 Praha 1
IČO: 44 05 37 62

České Budějovice

5,1 x 2,45 m, oboustranný/double - Baumax, směr do centra



5,1 x 2,45 m, oboustranný/double - Baumax, směr z centra



Dodatek č. 2 ke smlouvě o podnájmu části pozemku ze dne 27.5.2010

TENTO DODATEK K PODNÁJEMNÍ SMLOUVĚ uzavřely níže uvedeného dne:

(A) **4-les-advertising s.r.o.**

jednající prostřednictvím: Ing. Jindřicha Stejskala – jednatele

sídlo: Prostiboř 55, 349 01 Stříbro

IČ: 281 25 860

DIČ: CZ 281 25 860

zapsaná v obchodním rejstříku vedeném Krajským soudem v Plzni, oddíl C, vložka 25206

(dále jen **nabyvatel**);

(B) **W&P – CB s.r.o.**

jednající prostřednictvím: Rudolfa Bílého – jednatele

sídlo: Neplachova 2297/1, 370 04 České Budějovice

IČ: 280 97 874

DIČ: CZ 280 97 874

zapsaná v obchodním rejstříku vedeném Krajským soudem v Českých Budějovicích, oddíl C, vložka 17115

(dále jen **převodce**);

(C) **Pronájem a využití nemovitostí Praha, spol. s r.o.**

jednající prostřednictvím: Ing. Jiřího Máchy – jednatele společnosti, v plné moci

sídlo: Praha 1, Palác Myslbek, Ovocný Trh 8/1096, PSČ 110 00

IČ: 440 53 762

DIČ: CZ 440 53 762

zapsaná v obchodním rejstříku vedeném Městským soudem v Praze, oddíl C, vložka 12556

(dále jen **pronajímatel**);

1 Úvodní ustanovení

1.1 Převodce a pronajímatel mezi sebou uzavřeli dne 27.5.2010 smlouvu o podnájmu části pozemků, včetně dodatku číslo 1, parc.č. 2137/170, 2162/36 a 2208/2 k.ú. České Budějovice 2, zapsaných na LV 8597, vedeného Katastrálním úřadem pro Jihočeský kraj, Katastrální pracoviště České Budějovice, za účelem instalace a provozu osvětleného reklamního zařízení nájemce o rozměru 2 ks výlepových ploch 9,6 x 3,6 m nebo 4 ks výlepových ploch 5,1 x 2,4 m, po dvou panelech nad sebou, na jedné stojině, včetně elektropřípojky (dále jen **nájemní smlouva**).

2 Předmět dodatku

2.1 Převodce převádí na nabyvatele veškerá práva a povinnosti vyplývající z podnájemní smlouvy a nabyvatel tato práva a povinnosti vyplývající z podnájemní smlouvy bezvýhradně přijímá a zavazuje se plnit veškeré povinnosti vyplývající z podnájemní smlouvy.

2.2 Převodce a pronajímatel společně prohlašují, že vůči sobě nemají ke dni účinnosti tohoto dodatku žádné vzájemné nároky či jakékoliv jiné pohledávky na základě podnájemní smlouvy.

3 Závěrečná ustanovení

3.1 Tento dodatek se stává platným a účinným okamžikem jeho podpisu poslední stranou.

3.2 Tento dodatek byl vyhotovena ve třech stejnopisech, přičemž si každá strana ponechá jeden stejnopis.

V Českých Budějovicích, dne 15.10.2010

Za převodce

[redacted]

W&P®
W&P-CB, s.r.o.
Neplachova 2297/1, 370 04 Č. Budějovice
IČ: 28097874, DIČ: CZ28097874

V Prostiboři, dne 15.10.2010

Za nabyvatele

[redacted]

4-les-advertising s.r.o.
Prostiboř 55, 349 01 Stříbro
IČ: 281 25 860

V Praze, dne 15.10.2010

Za pronajímatele [redacted]

P.V.N., Praha, spol. s r.o.
Ovocný trh 8/1096, 110 00 Praha 1
IČO: 44 05 37 62
-2-

Umístění stavby pro vedení vodovodní elektropřípojky je vzdušnou mimo ochranné pásmo pozemních komunikací dle dikce stanoviska Ministerstva dopravy čj. 160/2009-120-STSP/2.

Obousměrná asfaltová stezka pro cyklisty o rozměru 4 ks vyfrézovaných ploch 5,1 × 2,4 m, umístěných po dvou vedle sebe, na jedné straně na pozemku parc. č. 2137/170 a 2162/136 k.ú. České Budějovice 2, vedle elektropřípojky v délce 30 m.

OVĚŘENO STAVEBNÍM ÚŘADEM
dne 1.12.10 č.j.: OÚ-10252/2010
MAGISTRÁT MĚSTA ČESKÉ BUDĚJOVICE
Stavební úřad

SPRÁVNÍ POPLATEK UHRAZEN
ve výši = 5 0, Kč, dne 1.12.2010
Na zvláštní účet kolkem

Katastrální úřad pro Jihočeský kraj Katastrální pracoviště České Budějovice	Okres České Budějovice	Obec České Budějovice
Kat. území České Budějovice 2	Mapový list č. ČESKÉ BUDĚJOVICE 2-2/12	Měřítko 1:1000

KOPIE KATASTRÁLNÍ MAPY

Stav k 10. 11. 2010, 13:13:46	Vyhotovil MUZIKOVÁ DANA	Dne 10.11.2010 13:13:46

Podpis
Číslo
Razítko

Pohled shora

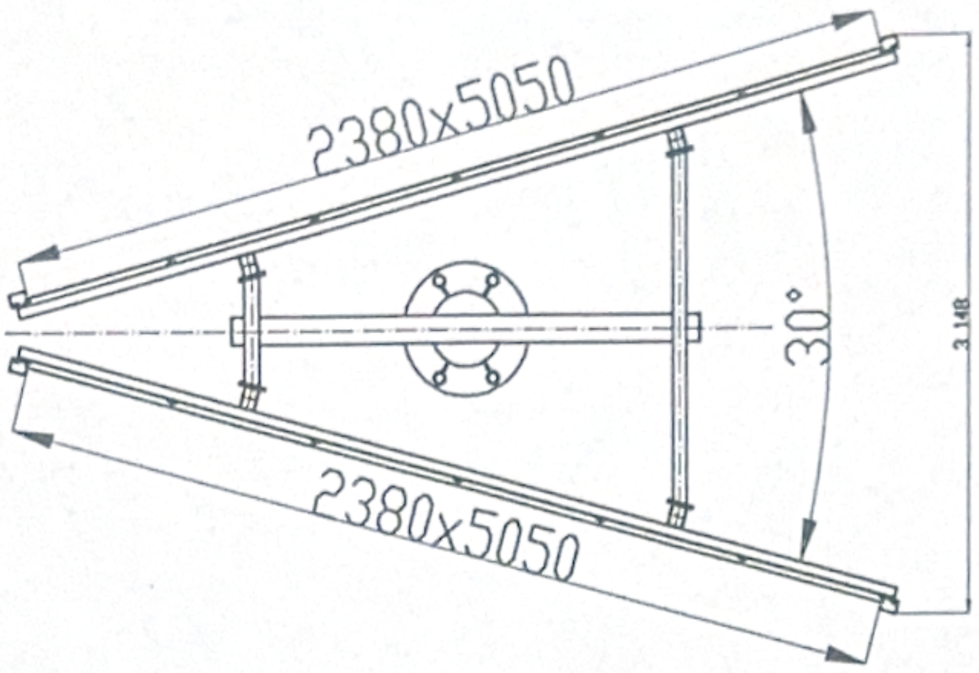

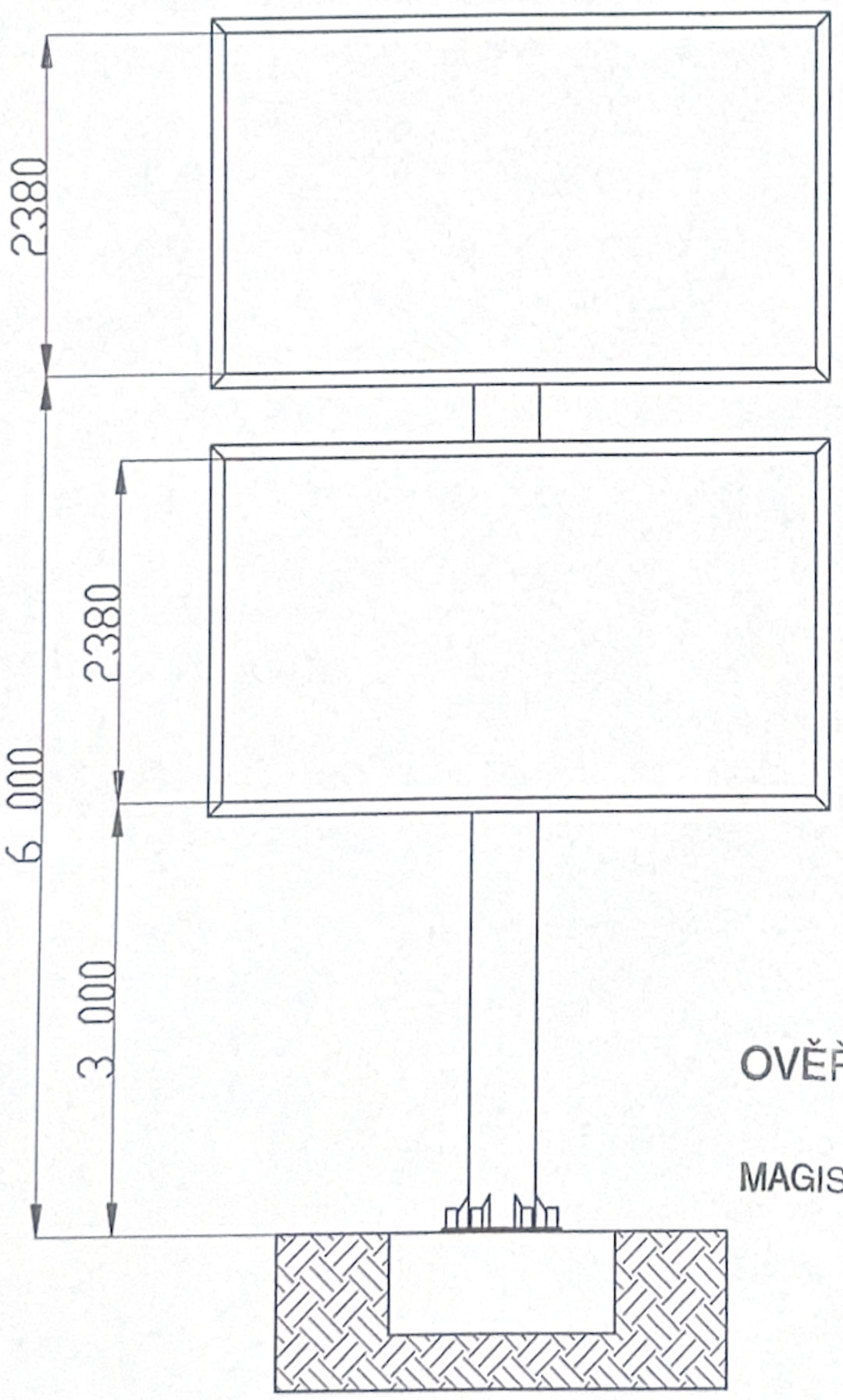

OVĚŘENO STAVEBNÍM ÚŘADEM
dne 1.12.10 č.j.: SÚ/10252/2010 PJ
MAGISTRÁT MĚSTA ČESKÉ BUDĚJOVICE
Stavební úřad

POZICE	NÁZEV	POLOTOVAR	MATERIÁL	KG/Ks	ČÍSLO VÝKRESU	KUSŮ

INPRO
INŽENÝRSKÉ PROJEKTY
POTĚHY,285 63 TUPADLY
tel.: 327 371 450
fax: 327 371 351

SCHVÁLIL: (Podpis)	POZNÁMKA:			
KRESLIL:	DATUM:	MĚŘÍTKO:	NÁZEV:	ČÍSLO VÝKRESU:
Můčka	17.7.2010	1:1 (.dwg)	2RPV-2450-1-SH3/6-ZP	